AXOR

AXOR Citterio
Einhebel-Küchenmischer Select 230 2jet mit Ausziehbrause
Oberflächen: **Brushed Brass** Artikelnummer: **39863950**

Merkmale

- ComfortZone 230
- L-Auslauf
- Schwenkbereich einstellbar in 2 Stufen auf 110° oder 150°
- Laminarstrahl, Brausestrahl
- Brausestrahl arretierbar, Strahlumstellung durch Tastendruck und Strahlrückstellung automatisch durch Schließen der Armatur
- Select-Knopf zum komfortablen An- und Abstellen des Wasserstrahls
- MagFit magnetische Brausehalterung
- maximale Durchflussmenge bei 3 bar: 8 l/min
- Keramikmischsystem
- Temperaturbegrenzung einstellbar
- Rückflussverhinderer integriert
- für Durchlauferhitzer geeignet
- P-IX 16915/IOO

Technologie

Produktabbildung

Maßzeichnung

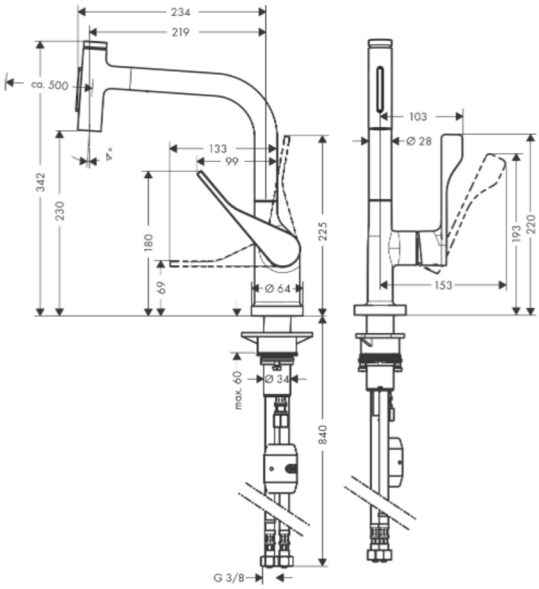

AXOR

AXOR Citterio
Einhebel-Küchenmischer Select 230 2jet mit Ausziehbrause
Oberflächen: **Brushed Brass** Artikelnummer: **39863950**
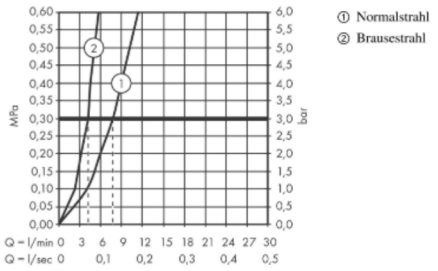
Durchflussdiagramm